BOLIN

Dante AV-H™ PTZ 摄像机

Dante AV-H™ PTZ 摄像机
加入Bolin Dante AV™ 解决方案

Dante AV™-H PTZ Camera

Bolin处于行业领先的地位，是最早研发Dante AV-H™ PTZ摄像机之一，Dante AV-H™是基于软件的解决方案，它提供了更低的成本和网络带宽要求，具有Dante AV™的许多核心功能。这些包括兼容Dante Controller，最多8通道Dante音频，与多个供应商的AV-over-IP产品的互相兼容。

就像 Dante AV Ultra™ 系列产品一样, 这些摄像机被设计为无缝集成到现有的Dante音频生态系统中。D2-210H/D2-220H PTZ摄像机使用Dante Controller软件进行管理，提供灵活、独立的音频和Dante AV™ 视频通过网络进行路由。Dante AV-H™ 视频可以发送到Dante Studio™ （Dante Video RX/TX和Viewer），适用于直播间、视频制作、视频会议和教育案例等应用。

Dante AV-Ultra™ vs Dante AV-H™

- Ultra
- 高质量
- 超低延时
- 100%音频视频同步

VS

- 轻量级编解码
- 低带宽
- 低成本
- H

Dante 友好的生态环境

- 与现有3000多个支持Dante的产品即时兼容。
- 使用熟悉的工具-Dante Controller和Dante Domain Manager（DDM）统一控制摄像机音频和视频。
- 无需更换网络基础架构。Dante AV可与已经安装的经济高效的1Gbps网络设备配合使用。
- Dante生态系统可应用：教堂，视频会议，现场制作，广播，现场活动，体育赛事，企业，教育。

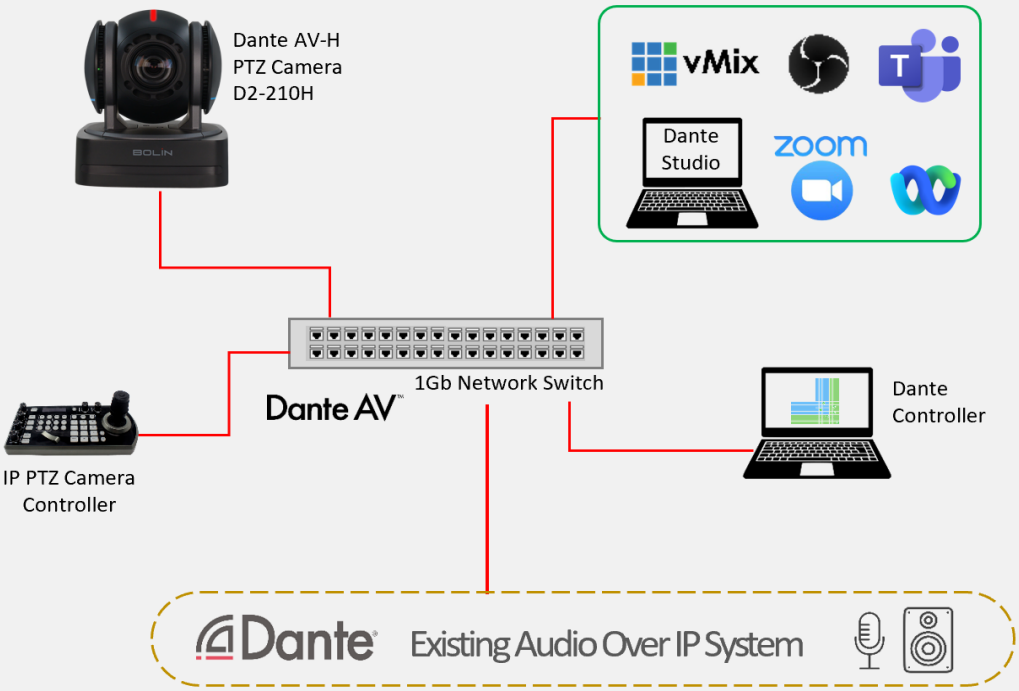

D2-210H
FHD PTZ 摄像机 10X

D2-220H
FHD PTZ 摄像机 20X

产品特性

兼容Dante AV软件环境
Bolin的Dante AV-H™ IP PTZ摄像机增强了您PC的功能，并扩展了与Dante Studio软件应用程序的功能。Dante Video RX™，Dante Video TX和Viewer™为系统设计人员、集成商和最终用户提供了一个完全可联网的AV工作流。

与Dante生态系统无缝集成
Audinate最新基于软件的Dante AV-H编解码通过IP生态系统无缝集成到Dante音频和视频中，使用标准的1 Gbps网络。通过软件应用程序，将视频集成到Dante生态系统中变得更经济、更容易。

组播方式
点对点和点对多点分布-支持单播和组播功能分布。

高质量成像-全高清
Bolin Dante AV-H™ PTZ摄像机配备了Sony 图像传感器，可提供1080p60分辨率、10倍和20倍光学变焦的高质量图像。

视频分辨率
有两种型号可供选择：D2-210H具有10倍光学变焦范围和广视角，D2-220H具有20倍远光学变焦能力。两款摄像机均支持全高清1920x1080p@60/59.94图像分辨率。

视频输出
将Dante AV-H™版本的IP流媒体视频传输到Dante网络，并将本地HDMI和USB视频输出FHD到传统工作流中。D2-220H还提供3G-SDI无损基带视频用于现场制作。

AI智能对焦和曝光功能
采用Bolin最新的人工智能面部分析引擎，可实现精确智能聚焦和智能曝光，为客户带来更高层次的用户体验，并在复杂用户环境下有效提高图像质量。

产品特点

D2-210H

D2-220H

视频设置
图像参数调整包括曝光、聚焦、光圈、快门速度、白平衡、伽玛、宽动态范围，翻转/镜像以及更多可配置视频设置。

PTZ 控制
平移/倾斜运动极其安静，平稳，结合增强的自适应，可变和超慢速控制，可提供准确有效的操作体验。 预设图像配置文件-使用预设和快速访问操作恢复图像参数设置。

远程控制和设置PTZ摄像机
Bolin的Dante AV- H™ PTZ摄像机支持RS422, Dante AV™串口 over IP控制。如果使用Dante AV Ultra™编码器，则可使用Dante AV™网络的Visca over IP控制。远程控制平移、倾斜、缩放，通过键盘控制器或红外控制器完全访问摄像机的图像参数设置。

音频
HDMI/SDI/USB嵌入高品质音频和Dante AV™视频流嵌入音频，支持Mic-in和Line-in音频输入。输入到摄像机的音频可以通过网络在Dante音频中路由。

易于安装和使用
只需将一根网线从摄像机连接到任何以太网/POE设备即可访问现有的Dante IP音频系统。

始终保持最新
免费固件更新，通过IP接口升级，以使DanteAV摄像机功能和性能保持最新，甚至可以进行定制化版本升级。

产品规格

型号	D2-210H	D2-220H
产品名称	Dante AV-H PTZ 摄像机	Dante AV-H PTZ 摄像机
摄像机	**10X, FHD-1080P60**	**20X, FHD-1080P60**
成像器件	Sony 1/2.8 type Progressive scan CMOS 图像传感器	
有效像素数	1920X1080, 2.13 MP	
变倍	光学变焦10X，数字变焦16X	光学变焦20X，数字变焦16X
焦距	f= 4.34 mm (Wide) ~ 35.17 mm (Tele)	f= 5.2 mm (Wide) ~ 104 mm (Tele)
光圈	F1.85 (Wide) ~ F2.63 (Tele)	F1.6 (Wide) ~ F3.0 (Tele)
水平视场角度	68.8 °(W)~8.8° (T)	55.8° (W)~3.2° (T)
垂直视场角度	39.5° (W)~5.1° (T)	-
最小物距	10mm (Wide)	
最低照度	0.5lux（彩色），0.1lux（黑白）	
快门速度	1/1 s ~ 1/10000 s (22 级)	
聚焦	Auto, Manual, One Push	
白平衡	Auto, Indoor, Outdoor,OPW,ATW, Manual	
曝光	Auto, Manual, Shutter /Iris /Brightness priority	
图像调整	亮度，色彩(饱和度)，对比度，锐度，色度	
背光补偿	On/Off	
翻转	On/Off	
WDR	On/Off	
镜像	水平	
日/夜	On/Off	
对比度	支持	
色彩增益	支持	
色彩色调	支持	
色彩矩阵	支持	
Gamma	支持, 0-4	
高灵敏度	支持	
Sence	默认，亮丽，明晰，柔和	
聚焦区域	面部，全区域, 上区域, 中间区域, 下区域	
AI人脸检测	支持	
AI人脸自动曝光	支持	
降噪	2D/3D, 1-255	
信噪比	≥50db	
OSD	可编辑	
HDMI 信号		
视频格式 - HDMI 1.4	1920x1080p:60/59.94/50/30/29.97/25; 1280x720p:60/59.94/50/30/25	
色彩深度	8bit(HDMI), YCbCr	
色彩空间	YUV, RGB	
OSD 菜单显示	支持 (英语，汉语)	
OSD标题	-	
SDI 信号		
SDI 视频格式	-	1080p:60/59.94/50/30/29.97/25; 720p:60/59.94/50/30/25
色彩深度	-	8bit(SDI), YCbCr, 4:2:2
色彩空间	-	YUV
标准	-	3G-SDI, SMPTE424/SMPTE292,TE 425-A(3Gb/s)标准/ 75 Ω (BNC x 1)，支持SMPTE352 SDI元数据
双输出	-	IP和SDI信号可以输出不同的格式
OSD 菜单显示	-	支持
OSD标题	-	-
USB 信号		
编码	H.264/MJPEG/YUV2	
USB 视频格式	1920×1080p60/50/30/25fps ,1280X720p60/50/30/25fps	
云视频会议兼容性	兼容市场上大部分云视频会议平台	
网络-DanteAV		
Dante AV	由Dante AV-H授权软件模块提供支持	
网络接口	标准1Gbps以太网	
视频编码	优化的AVC / H.264编解码	
视频传输格式	Dante 视频 over IP	
Dante AV IP 视频格式	1920x1080,1280x720; 帧率: P60/50/30/25	
视频流	单播或组播	
真双输出	IP和HDMI信号可以以不同格式输出	
延迟-编解码	1080p60，<280ms	
带宽	1080p60，4-51Mbps	
	结果可能因网络配置和管理设置而异。	
控制协议	Visca 串口控制通过网络传输 (Visca RS422), Visca-Over-IP	
HDCP	-	
DanteAV生态系统	与Dante Studio、Dante AV RX软件即时与Dante生态系统兼容 使用Dante工具统一控制音频和视频-Dante controller和DDM (Dante Domain Manager)	
网络- 第二IP流		
视频编码	H.264 / H.265	
网络接口	与Dante AV 共享标准1Gbps以太网RJ45端口	
IP 视频 - 主码流	1920x1080,1280x720; 帧率: P60/50/30/25	
IP 视频 - 子码流	704x576, 640x480, 640x360, 576x480, 352x288; 帧率 P30/25	
真双输出	IP和HDMI信号可以以不同格式输出	
IP 协议	TCP/IP, ICMP, ARP, RTP, SIP, UDP，HTTP, HTTPS，DNS, DHCP，FTP，NTP	
应用协议	RTP, RTSP, RTMP,RTMPS, SRT	
多码流	2个流（最多20个观众同时观看）	
音频压缩	AAC-LC、G.711、G.726音频编码	
兼容协议	ONVIF2.4 (Profile S，Profile G，Profile T), VISCA Over IP	
OSD	自定义 OSD	
浏览器支持	兼容跨浏览器- HTML5支持Microsoft Edge, Google Chrome, Firefox, Safari	
延迟-编解码	1080p60，<250ms	
带宽	1080p60，2-4Mbps	
	结果可能因网络配置和管理设置而异	

产品规格

型号	D2-210H	D2-220H
摄像机	**10X, FHD-1080P60**	**20X, FHD-1080P60**
接口		
HDMI 视频输出	HDMI 1.4X1 Type A	
IP 视频流	1080p60	
SDI 视频输出	-	3G-SDI, SMPTE424/SMPTE292,TE 425-A(3Gb/s)标准/ 75 Ω (BNC x 1)， 支持SMPTE352 SDI 元数据
摄像机控制接口	RJ45X1-RS422, RJ45X1-IP 控制, 红外遥控器控制	
控制协议	VISCA. VISCA Over IP, Pelco P/D	
网络接口	RJ45X1 (1000BASE-T)	
USB接口	USB2.0,Type C	
USB 协议	UVC， UAC	
同步	内同步	
Tally 灯	前面Tally灯， 红色和绿色	
拨码开关	摄像机底面:8pin x 2	
固件升级	通过IP升级Dante AV系统(Dante Firmware Update Manager) 通过IP升级 通过IP升级摄像机MCU和编码器	
红外ID	红外控制器的ID拨码开关, 共3个	
电源连接器类型	IEC60130-10（JEITA标准RC-5320A）TYPE4 输入: RJ45, PoE+ (IEEE802.3at)	
音频输入	MIC / LINE输入， 3.5mm音频插孔 ACC(比特率(bps) 32 k / 40 k / 48 k / 64 k / 96 k / 128 k; 采样率(bps) 16 k / 32 k / 44.1 k / 48 k) G.711a(比特率(bps) 64 k;采样率(bps) 8 k) G.711u(比特率(bps) 32 k / 40 k / 48 k / 64 k / 96 k / 128 k;采样率(bps) 16 k / 32 k / 44.1 k / 48 k)	USB端口转3.5mm音频插孔
音频输出	-	USB端口转3.5mm音频插孔
音频输出	内置HDMI / USB / SDI / Dante AV IP流， 24位立体声， 采样率： 44k1至192k， PCM24	
音频信噪比	≥85dB	
音频 THD+N	≤0.05%	
音频降噪 (RMS)	≤-90dB	
机电参数		
水平角度	水平： ±175°（变倍与转动速度自适应范围： 0.05°~100°/S）	
垂直角度	垂直： +90°~-30°（变倍与转动速度自适应范围： 0.05°~50°/S）	
速度比例	平移/倾斜速度与缩放范围成比例	
预置位	255个， 速度150°/s， 精度:0.05°， 遥控器上有9个预设	
预置位速度	0-5个级别可选	
预设记忆	支持, (图像配置文件预设-预设存储器， 用于图像参数， 例如： 背光补偿， 白平衡， 光圈， 快门， 增益， 效果， 降噪， 镜像， 伽玛， 综合补偿， 色度， 对比度等)	
预置位冻结	On/Off	
云台轨迹	4个（通过IP接口支持）	
巡航	支持4个	
自适应P/T	缩放范围自适应平移/倾斜速度	
平移/倾斜方向	正常， 反转	
静音	NC35以下	
上电动作	支持	
使用环境	室内	
常规参数		
材质	部分镁合金	
安装	吊装， 壁挂， 三脚架	
三脚架螺丝孔尺寸	1/4"-20UNC， 带安全接头	
工作温度	-10 to +50 (°C), 32 to 130 (°F)	
工作湿度	≤80% 适用	
电源输入	DC±12V, PoE+(兼容IEEE802.3at)	
功耗	最小功率： 10W（静止状态， 无运动）； 最大功率： 13W（满载运行）	
散热		
尺寸	143x143x161mm (LxWxH)	
重量	1.5kg (净重)	
毛重	-	
包装尺寸	-	
机身颜色	黑色/白色	
附件		
电源适配器	DC 12V 4A X1， 通用各种电源接口	
红外遥控器	全功能红外控制器X1	
串口控制线	RS232 / RS422 X1用于串行RS232 / 422控制	

产品型号

- D2-210H (FHD, 10X 变焦)
- D2-220H (FHD, 20X 变焦)

配件

VCC-RC-2
红外遥控器

VCC-P12-2
DC12V 2A 电源适配器

VCC-CC45RS
RJ45 转 RS422控制线

VCC-WM
壁装支架-选购

VCC-CM
吊装支架-选购

尺寸图

单位: mm

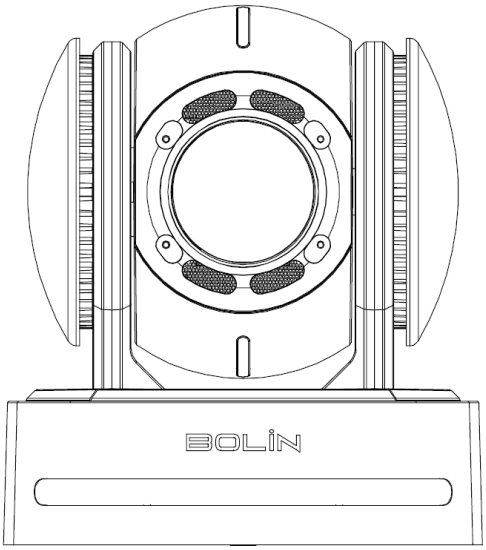

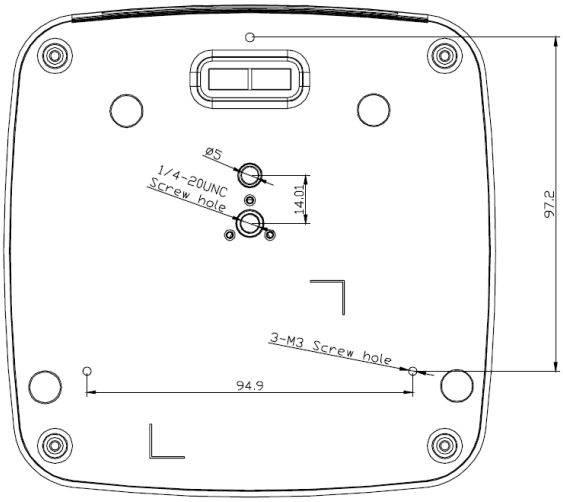

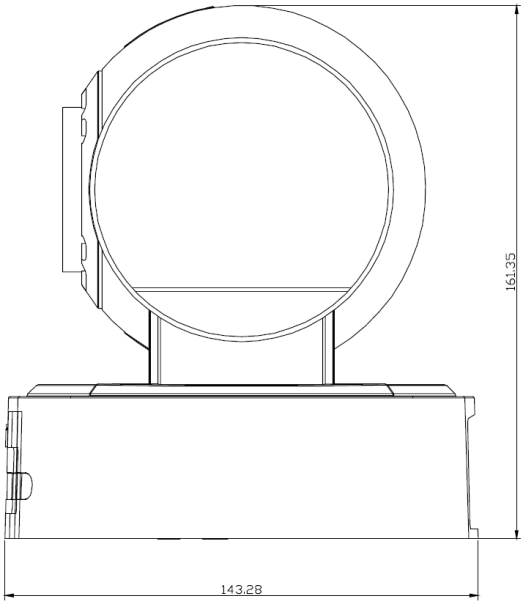

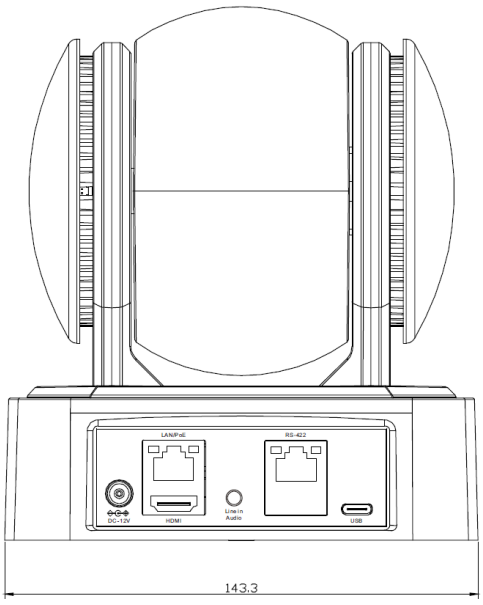

所有型号和规格如有更改，恕不另行通知。
所有品牌名称和注册商标均为其各自所有者的财产。