- VCC-HD720B-SMCN

SDIIP TRUE Dual Output
Onvif
VISCA

产品特性

- 光学变焦：20X
- 真双输出：3G-SDI(1080p，1080i)+IP
- 分辨率：SDI/HDMI最高1080p60，1080i59.94
- IP最高1080p60，支持H.264、H.265
- 可同步输出：IP，3G-SDI，HDMI，CVBS
- 控制方式：RS232，RS422/485，IP/Onvif/Visca over IP
- 支持在线视频流IP协议RTSP、RTMP
- 支持Tally灯
- 电源输入：DC 12V，POE+（IEEE802.3at）

设计特色

- 高质量的广播标准SDI视频，非常安静平滑的云台，适用于广播，视频会议，拍摄工作室，教堂和讲座大厅，以及需要高变焦率和可变慢速控制的场所。
- 可同时提供3G-SDI和IP视频输出，用于本地无延迟视频和远程IP视频
- 真双输出PTZ摄像机，SDI和IP视频格式可以独立设置。
- 提供多种控制方式：RS232，RS422，ONVIF，Visca over IP。

功能特色

- 适用场景：视频会议，教堂，广播，教育，企业培训，远程教育。
- 云台转动速度可调，0-5个等级
- 支持RTSP，RTMP视频流
- 控制方式：RS232 / RS422 / RS485，IP / Onvif / Visca-over-IP，IP控制软件，红外遥控器
- 通过预设和快速访问操作可恢复图像参数设置
- 支持独立PoE +（IEEE 802.3at）和DC 12V电源
- 通过USB2.0或IP进行固件升级
- 支持正装/吊装,带图像翻转功能

RJ45-232
VCC-CC45232

RJ45-422
VCC-CC45422

订货型号

- VCC-HD720B-SMCN　　料号：01070431A7

规格参数

型号	VCC-HD720B-SMCN
机芯参数	20X
成像器件	1/2.8" CMOS 2.13MP
镜头	5.2~104mm
数字变倍	16X
视场角	55.8 °(W)~3.2 °(T)
光圈	F1.6(W)~F3.0(T)
最低照度	0.5lux（白天），0.1lux（夜晚）
快门速度	1/1~1/10000S
聚焦	Auto, Push, Manual
白平衡	Auto, Indoor, Outdoor,OPW,ATW, Manual
曝光	Auto, Manual, Shutter /Iris /Brightness priority
日/夜模式	支持
背光补偿	支持
特征	镜像、防闪烁
宽动态	支持
透雾模式	-
图像翻转	支持
图像防抖	支持
降噪	2D/3D
信噪比(S/N)	≥50dB
机电参数	
水平角度	水平：±175°（变倍与转动速度自适应范围：0.05°~100°/S）
垂直角度	垂直：+90°~-30°（变倍与转动速度自适应范围：0.05°~50°/S）
预置位	256个（调用速度：最高150度/秒）
速度等级	0-5个级别可选
看守位	支持
使用环境	室内
接口参数	
视频输出方式	SDI, HDMI, CVBS,IP
视频输出（HDMI）	1080p：60/59.94/50/30/29.97/25;1080i:60/59.94/50;720p:60/59.94/50/30/25
视频输出（CVBS）	720*576i50,720*480i60
音频输入/输出	3.5mm接口，音频输入*1，音频输出*1 (不支持)
控制方式	RS232，RS422/485，红外遥控
控制协议	VISCA/Pelco P/Onvif/VISCA over IP
Tally灯	支持
系统升级	USB2.0（仅固件升级），IP
3G-SDI信号	
3G-SDI	信号幅度800±10%，（外接延长线基本要求：75-5 128编双屏蔽，同轴线）
输出信号	1080p：60/59.94/50/30/29.97/25;1080i:60/59.94/50;720p:60/59.94/50/30/25
网络参数	
视频编码	H.264、H.265
帧率	1080P:60/50/30/25;720P:60/50/30/25(真双输出：IP和SDI视频格式可以独立设置)
协议	IPv4,ICMP,ARP,TCP,UDP,DHCP,RTP,RTSP,RTMP,DNS,NTP,HTTP
视频流	双码流将实时满足各种带宽，帧速率和存储需求
音频编码	AAC-LG,宽带音频编码，高清晰
OSD	定制OSD，支持自定义LOGO插入（可选）
兼容协议	ONVIF，VISCA Over IP
常规参数	
工作温度	-10~+50(°C)
工作湿度	≤80% 适用
输入电源	DC12V,POE+ (IEEE 802.3at)
功率	10.8W
尺寸	164.8x196.5x213.4mm
产品净重	2.0Kg

产品设计与规格如有更改，恕不另行通知。

尺寸图

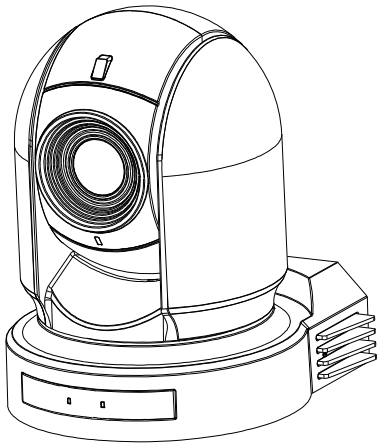

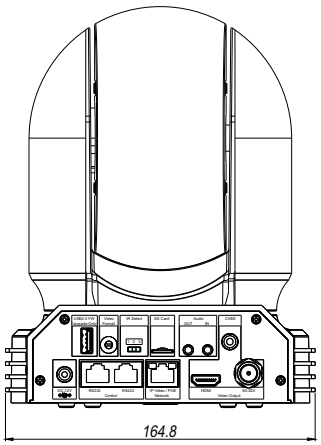

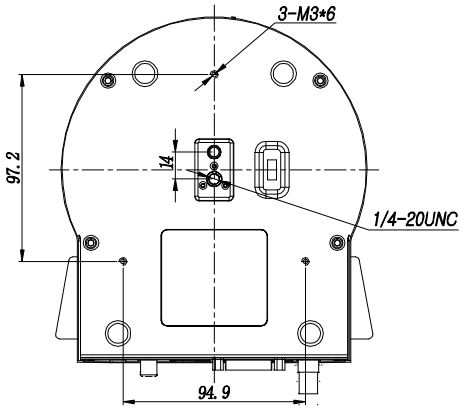

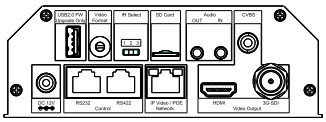

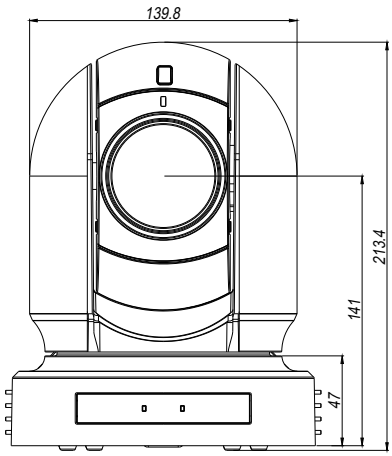

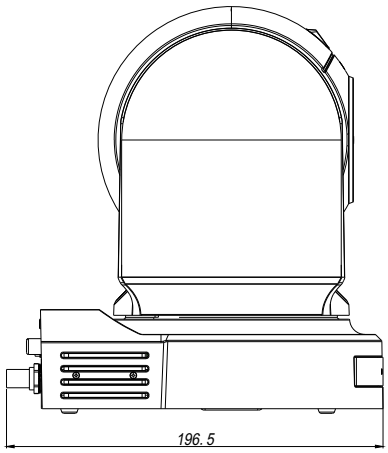

安装示意图

壁装吊装

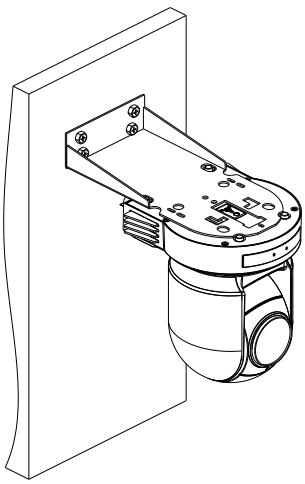

壁装正装

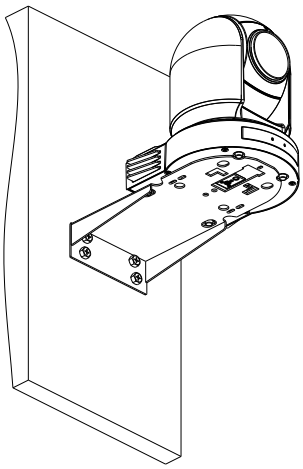
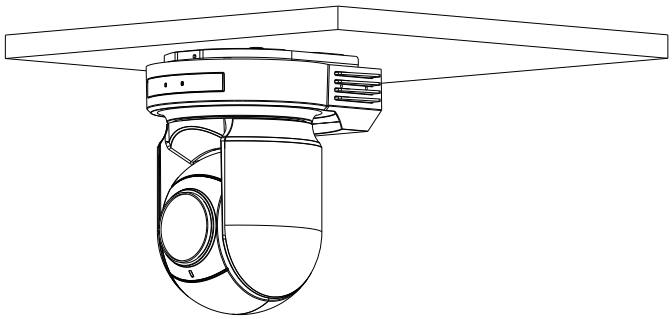
吸顶安装