8系列高清云台摄像机

● VCC-HD820S-SM

VISCA

产品特性

- 分辨率：1080P,720P
- 变焦倍率：20X光学变焦，12X数字变焦，具有SRZ功能，FHD可达40倍变焦(且无损图像细节)。
- 升级低照性能：0.4lux
- 水平视场角70.2°
- 支持图像防抖功能
- 视频输出：3G-SDI，HDMI
- 输入电源：DC12V

设计特色

- 主体由镁合金制成，这样可以减少干扰保证最高画质
- 静音驱动设计，适用于视频会议，摄影工作室，教堂，演讲厅，以及需要高变焦比和可变慢速控制的场所

功能特色

- 适用场景：视频会议、广播、教育领域、企业培训、远程教育
- 全面的图像参数设置适用于广播和专业AV应用
- 视频分辨率高达1080p60,1080i59.94
- 图像参数设置恢复与预设快速访问操作
- 变倍与云台转动速度自适应，转动速度可调：0-5个级别
- 控制方式：RS232/RS422/485,红外遥控
- 控制协议：VISCA/Pelco P,D
- 支持正装和吊装，具有图像翻转功能

VCC-HD820S-SM

订货型号

- VCC-HD820S-SM

规格参数

型号	VCC-HD820S-SM
机芯参数	
成像器件	1/2.5" CMOS 8.51MP
镜头	光学变焦20倍，具有 SRZ功能(FHD可达40倍变焦) f=4.4mm~88.4mm
数字变倍	12X
视场角	70.2°(W)~4.1°(T)
光圈	F2.0(W)~F3.8(T)
最低照度	0.4lux (1/30s, 50%, High Sensitivity mode On), 1.6lux (1/30s, 50%, High Sensitivity mode Off), 0.06lux(1/4s(1/3s),50%, High Sensitivity mode On), 0.21lux(1/4s(1/3s),50%, High Sensitivity mode Off)
快门速度	1/1~1/10000s (22 steps)
聚焦	Auto Focus(Trigger/Interval), Manual Focus(Variable Speed), One Push Trigger, Near Limit
白平衡	Auto/ATW/Indoor/Outdoor/One Push WB/Manual/Sodium Vapor Lamp(Fix,Auto,Outdoor Auto)
曝光	Full Auto, Gain, Gain Limit, Shutter Priority, Iris Priority, Manual, Bright, Slow Shutter, Max/Min Shutter Limit, Slow AE
特征	高灵敏度，透雾，背光补偿，强光抑制，图像翻转，镜像
ND Filter	–
宽动态	支持
降噪	开/关（1-5/关，6级），2D / 3D
信噪比(S/N)	50db
系统同步	内同步
防抖	支持
机电参数	
水平角度	水平：±175°（变倍与转动速度自适应范围：0.05~100°/S）
垂直角度	垂直：+90°~-30°（变倍与转动速度自适应范围：0.05~50°/S）
预置位	128个（调用速度：150°/S）
预置位速度	转动速度可调：0-5个级别
预置位记忆	支持（图像参数的预设记忆）
上电动作	支持
使用环境	室内
接口参数	
视频输出	1 x HDMI Type A- HDMI1.4, 1 x BNC-3G-SDI(1080P)
视频格式	1080p:59.94/50/29.97/25; 1080i:59.94/50; 720p:59.94/50
音频输入	-
控制方式	1 x RS232（8针迷你口），1 x RS422（包括凤凰端子），红外遥控
控制协议	VISCA / Pelco P,D
HD-SDI信号	
SDI标准	SD-SDI, HD-SDI, 3G-SDI
视频格式	1080p:59.94/50/29.97/25; 1080i:59.94/50; 720p:59.94/50
常规参数	
工作温度	-10 to +50 (°C)
工作湿度	≤80%适用
输入电源	DC12V
功率	10W
尺寸	260x144x182mm
产品净重	2.4Kg

尺寸图

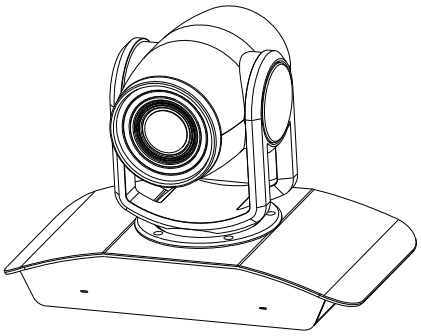

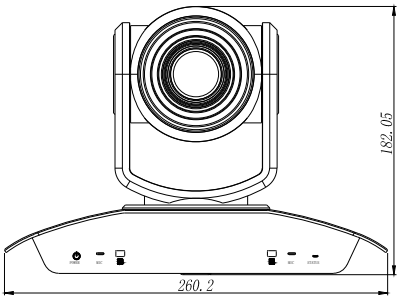

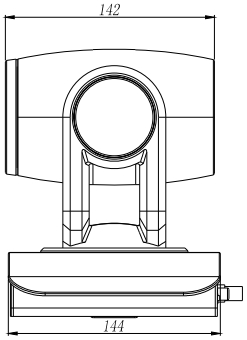

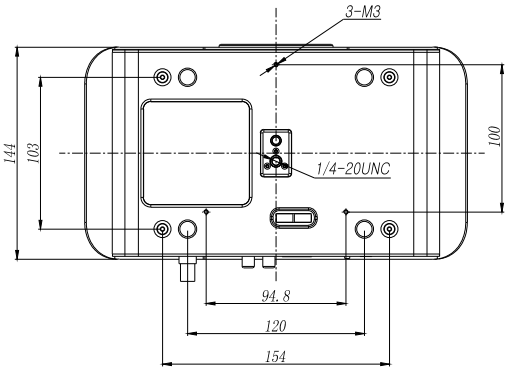

安装示意图

壁装吊装

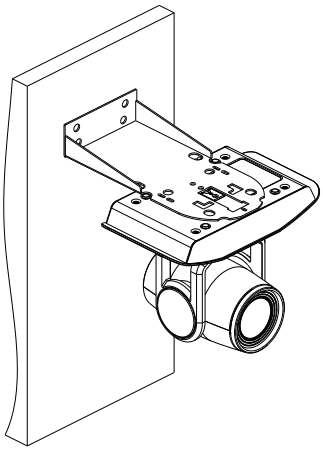

壁装正装

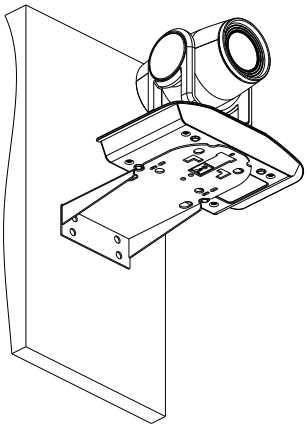
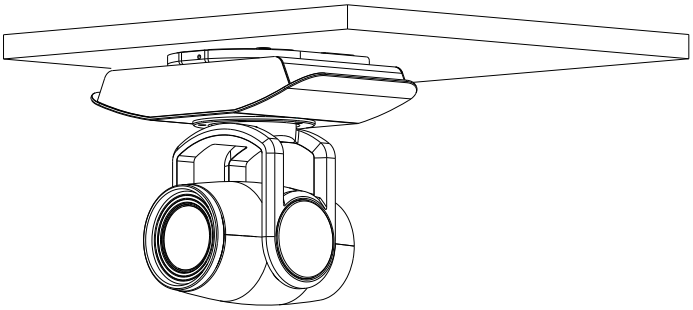
吸顶安装