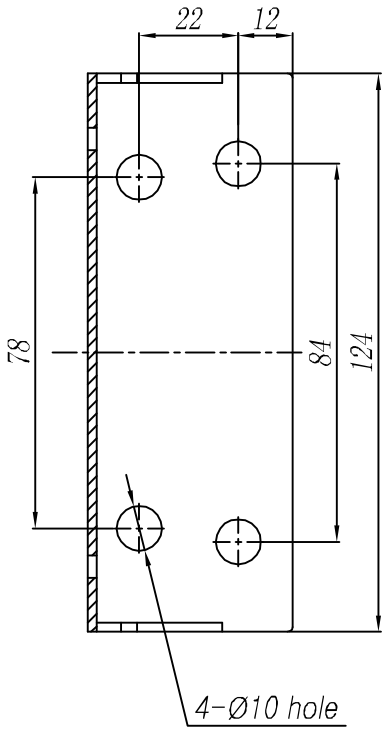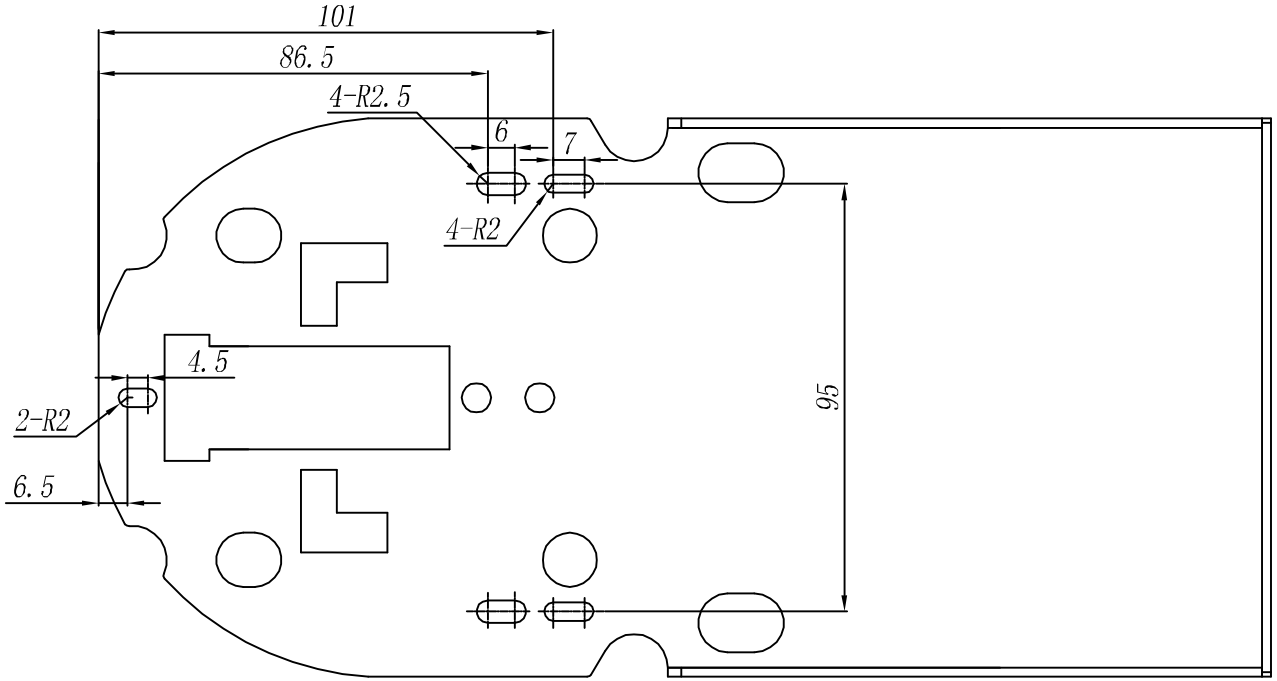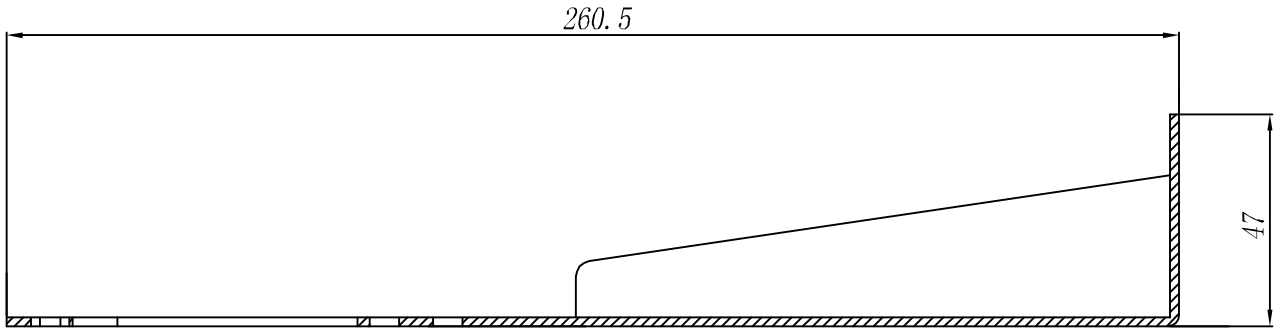Unit:mm