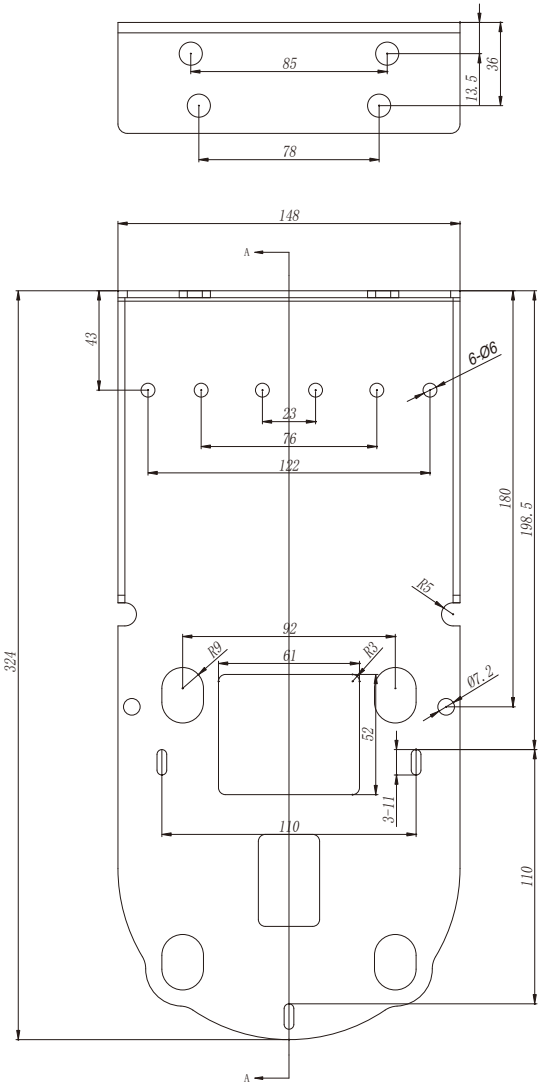
85
78
13.5
36
148
A
43
6-Ø6
23
76
122
180
198.5
R5
92
61
R9
R3
Ø7.2
52
3-11
110
324
110
A

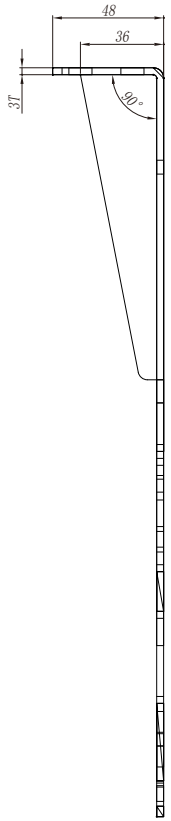
48
36
3T
90°
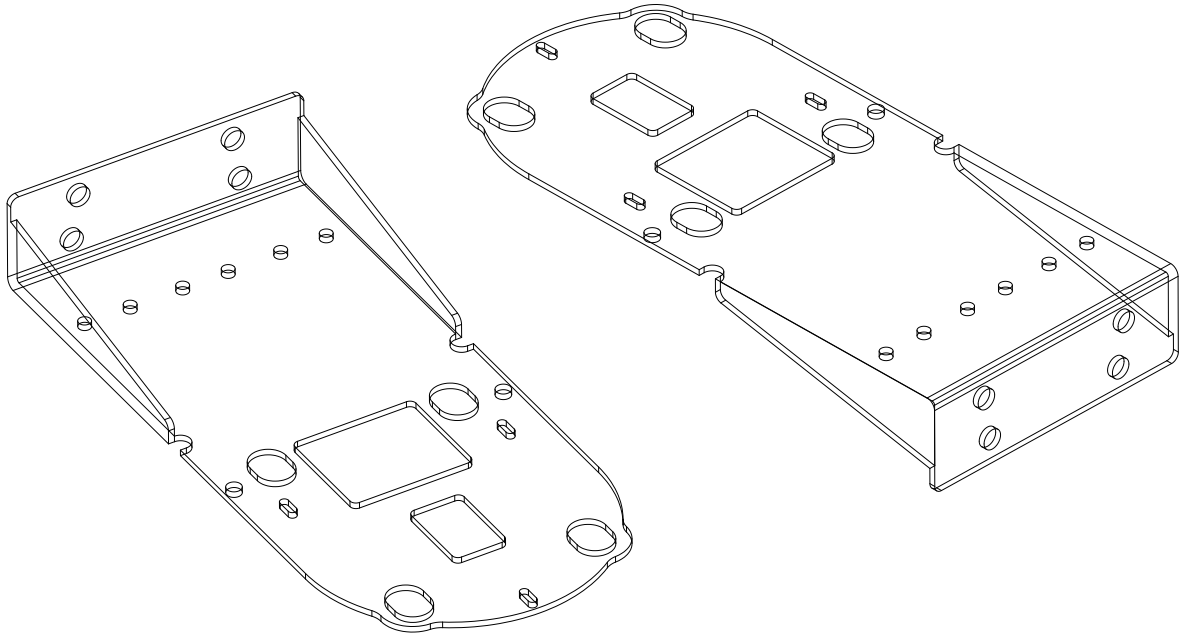
A-A